フレーム素材
スチール：黒塗装

パネル面材種類	
【低圧メラミン化粧板】	
ヘリテージオークダーク	(A1)
ヘリテージオークミディアムブラウン	(A2)
エミリアオークナチュラル	(A3)
【クリア塗装】	
MDF クリア塗装	(A4)
~~PB クリア塗装~~	~~(A5)~~ 廃版
【リノリウム】	
アッシュ	(B1)
ペブル	(B2)
ピューター	(B3)
スモーキーブルー	(B4)
ピスタチオ	(B5)
コニファー	(B6)
オリーブ	(B7)
バーガンディー	(B8)

・・パネル面材部分を示す

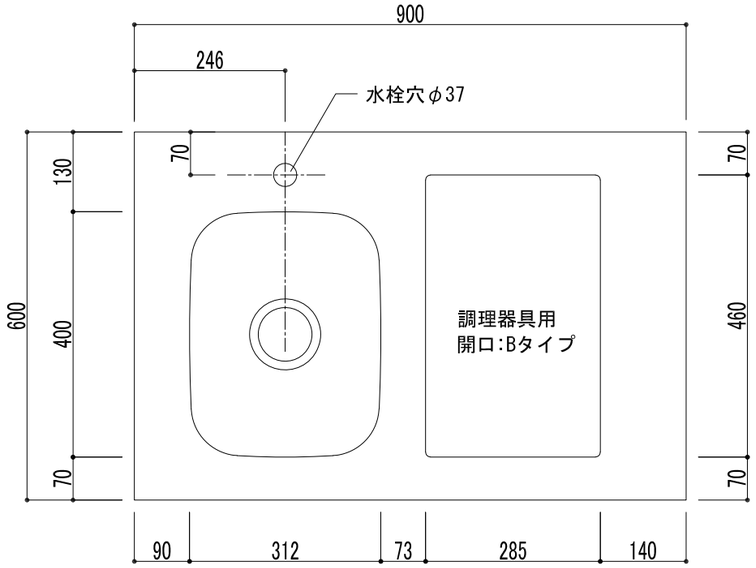

平面図

※開口:Bタイプでガス調理器具を設置する場合、
キッチン背面の壁仕上材は必ず不燃材としてください。

天　板　種　類	
E	銀河エンボス
V	バイブレーション
U	ウルトラサーフェス

※E・Vは天板 厚10mm

※U は天板 厚 6mm

天板開口 Cタイプの場合

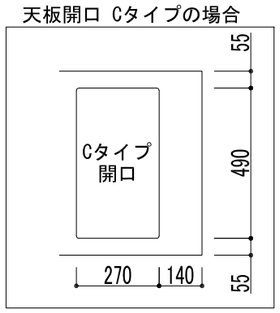

天板開口 Dタイプの場合

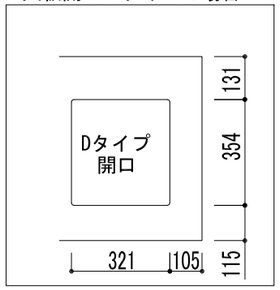

※L1800以上でないと
天板開口 Aタイプの
調理器具は使用出来ません。

※調理器具なしにも対応
可能です。天板に調理器具
開口を設けない場合は、
開口Nタイプ と
ご指定ください。

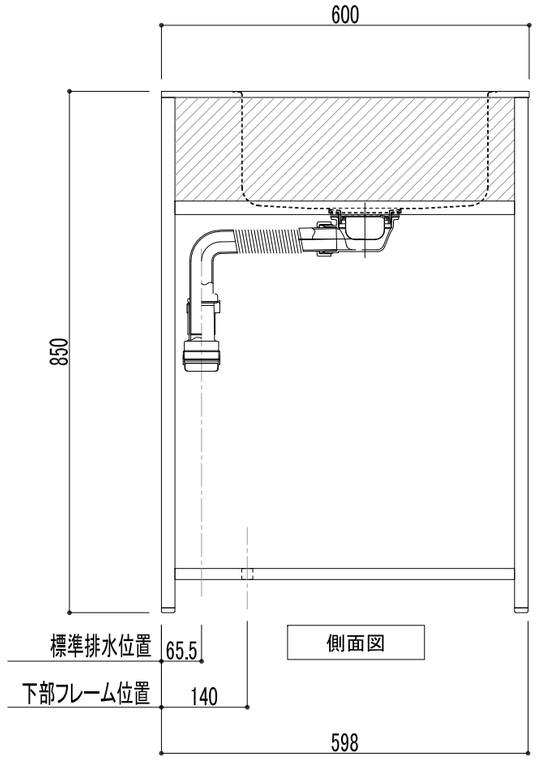

側面図

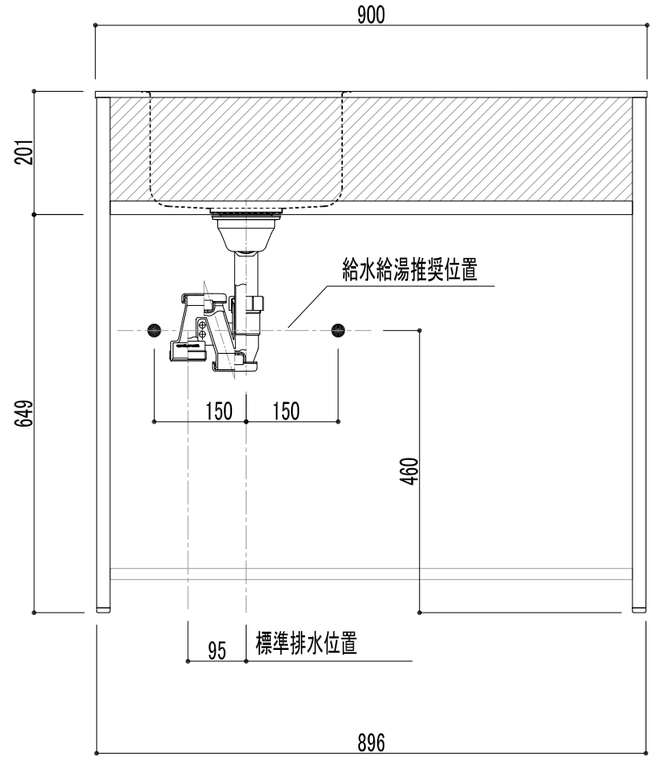

正面図

◇251121　B開口の背面壁仕上げを追記
◇250901　天板開口タイプを追加・変更
◇240410　PB クリア塗装廃版を表示
◇231109　調理器具番号を削除

名　称	図面名称		SCALE	DATA	CHECKED　DRAWING	SHEET NO.
SOU キッチン	SOU-900K-□□-L-□	マイセット 株式会社	1/10	2025.11.21	I.0	